ASI6214J-MFW

Controller standalone con Face Recognition e lettore impronte digitali

- Touch screen LCD da 4.3", risoluzione 480×272
- Doppia ottica grandangolare da 2 MP, luce bianca riempiente, IR, DWDR
- Sblocco tramite riconoscimento facciale, lettura impronte digitali, card e password anche in combinazione
- Archiviazione dati, fino a 6000 immagini di volti, non necessita di rete
- Portata rilevamento volto: 0.3~1.5 m
- Accuratezza identificazioni 99.5%, comparazione volti in 0.3 s a persona

Specifiche tecniche

Sistema

Processore principale	Integrato
Protocolli di rete	IPv4; RTSP; RTP; TCP; UDP; P2P
Protocollo OSDP	Sì
Compatibilità	CGI
SDK	Sì

Base

Display	Schermo TFT 4.3"
Tipologia schermo	Touch capacitivo
Risoluzione schermo	480 × 272
Telecamera	Sensore CMOS 2 MP
WDR	DWDR
Compensazione luce	Luce bianca automatica IR automatico
Prompt vocali	Sì
Materiale scocca	PC Pannello posteriore in metallo

Funzioni

Modalità sblocco	Card/Password/Riconoscimento facciale/ Lettura impronte anche in combinazione
Lettore card	IC
Fasce orarie programmabili	128
Festività programmabili	128
Sblocco First-card	Sì
Verifica da remoto	Sì
Collegamenti lettori periferici	1 RS-485 1 Wiegand
Sblocco Multi-card	Sì
Sorveglianza in tempo reale	Sì
Configurazione Web	Sì

Performance

Altezza riconoscimento volto	0.9~2.4 m
Distanza riconoscimento volto	0.3~1.5 m
Accuratezza identificazione	99.5%
Tipologia lettore impronte	Capacitivo
Modalità lettura impronte	1:N
Velocità comparazione impronte	1 s
Velocità riconoscimento impronte	0.5 s

Capacità

Utenti	6000

Volti	6000
Impronte	6000
Card	6000
Password	6000
Record	150.000

Porte

RS-485	1
Wiegand	1
USB	1 porta 2.0
Rete	1 porta RJ-45 10/100 Mbps auto-adattiva
Ingresso Allarme	1
Collegamento Allarme	Sì
Tasto uscita	1
Stato porta	1
Controllo chiusura	1

Allarmi

Anti-Passback	Sì
Tamper	Sì
Duress	Sì
Timeout sensore porta	Sì
Intrusione	Sì
Card non autorizzata	Sì
Duress impronta	Sì

Generale

Alimentazione	12V DC; 2A
Grado di protezione	IP65 (Applicare gel di silice tra dispositivo e parete.)
Assorbimento max	≤ 24 W
Dimensioni	174×87.5×22.5 mm
Temperatura di esercizio	–30°C~60°C
Umidità di esercizio	5%~95% RH
Ambiente	Interno Esterno
Peso	0.78 kg
Accessori	Staffa inclusa
Installazione	A parete
Certificazioni	CE FCC

Dimensioni (mm[inch])

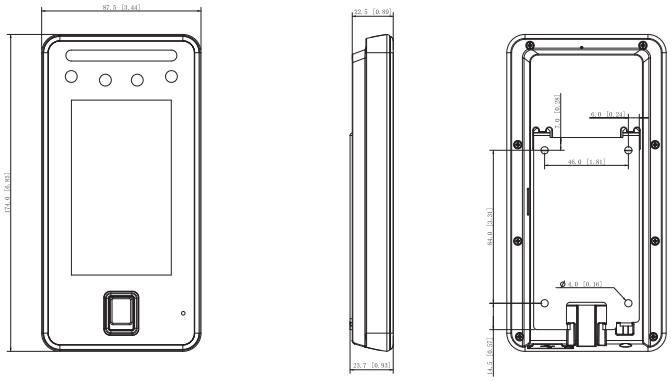

Schema

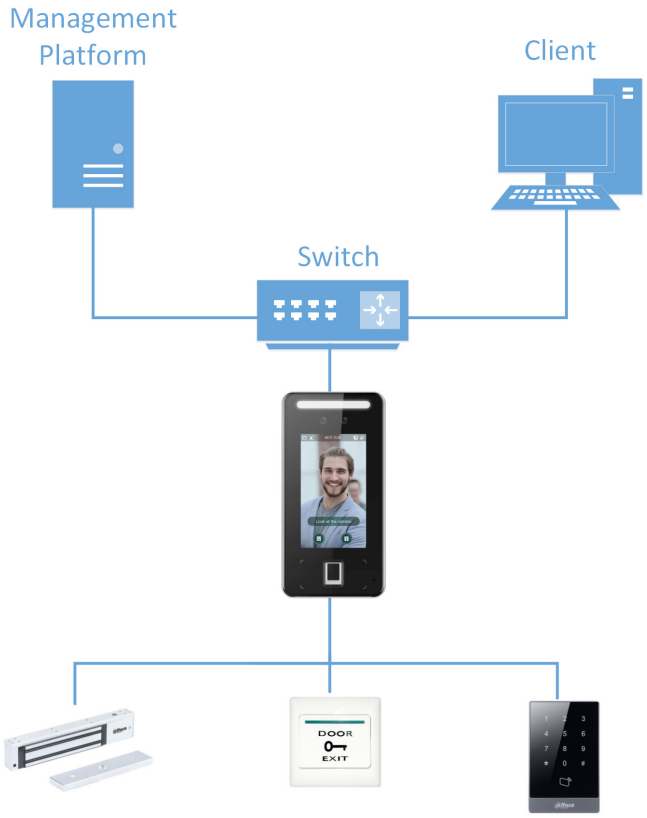

© 2020 Dahua. Tutti i diritti riservati